Instrukcje użytkowania

HOME DELUXE
WIR MACHEN DEIN ZUHAUSE

Kryta rama wspinaczkowa IDA

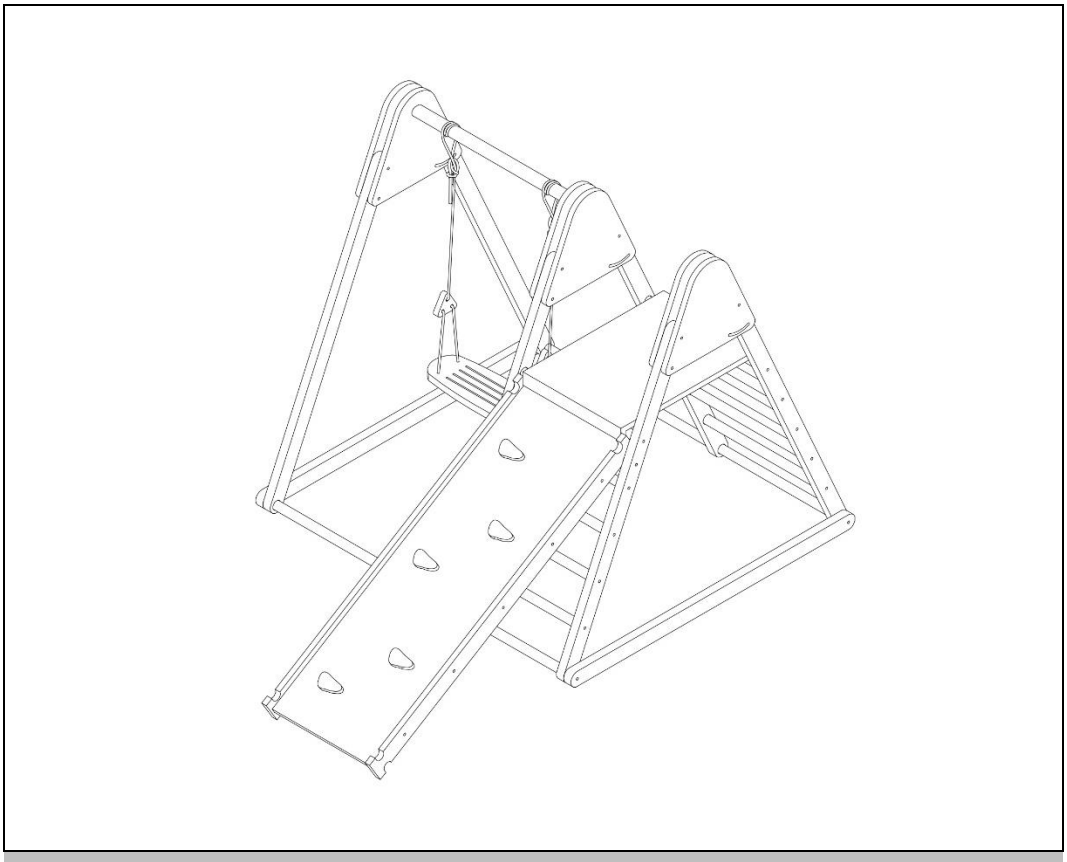

Oryginalna instrukcja obsługi

Zaprojektowany w Niemczech

WAŻNE:
ZACHOWAĆ DO WYKORZYSTANIA W PRZYSZŁOŚCI.
PRZECZYTAJ UWAŻNIE!

Spis treści

1. Informacje ogólne ... 3
1.1. Przegląd produktów ... 3
1.2. Uwagi ogólne ... 3
1.3. Gwarancja ... 3
2. Informacje dotyczące instrukcji obsługi ... 4
2.1. Dostępność instrukcji obsługi ... 4
2.2. Grupy docelowe instrukcji użytkowania ... 4
2.3. Informacje na temat tłumaczenia ... 4
2.4. Objaśnienie symboli ... 4
2.5. Ogólne informacje dotyczące instrukcji użytkowania ... 5
2.6. Przeznaczenie ... 5
2.7. Ogólne instrukcje bezpieczeństwa ... 5
3. Cechy produktu ... 6
3.1. Dane techniczne ... 6
3.2. Opis produktu ... 7
4. Zakres dostawy ... 7
4.1. Opis produktu ... 9
5. Montaż ... 10
5.1. Instrukcje bezpieczeństwa ... 10
5.2. Struktura produktu ... 10
6. Zastosowanie ... 14
6.1. Instrukcje bezpieczeństwa ... 14
6.2. Pierwsze uruchomienie ... 14
6.3. Działanie ... 15
6.4. Miejsce przechowywania ... 15
7. Rozwiązywanie problemów ... 15

8. Konserwacja i pielęgnacja 16
8.1. Instrukcje bezpieczeństwa..... 16
9. Demontaż 16
9.1. Instrukcje bezpieczeństwa..... 16
10. Usuwanie odpadów 16
10.1. Informacje ogólne..... 16

Drogi kliencie,

Dziękujemy za wybranie produktu firmy **Home Deluxe GmbH**. Życzymy dużo zabawy z nową wewnętrzną ramą wspinaczkową IDA.

Instrukcja obsługi stanowi pomoc w instalacji, uruchomieniu, obsłudze i konserwacji produktu. Instrukcję obsługi i instrukcje bezpieczeństwa należy przeczytać uważnie i w całości. Należy przestrzegać tych instrukcji, aby uniknąć zagrożeń.

1. Informacje ogólne

1.1. Przegląd produktów

Kryta rama wspinaczkowa IDA	*ID artykułu:* 23918	*Wariant ID:* 58045
Kryta rama wspinaczkowa IDA - pakiet 1 z 1 *ID artykułu:* 23917 | *ID wariantu:* 58044		

1.2. Uwagi ogólne

Aby spełnić nasze roszczenia, stale poprawiamy jakość, upraszczamy instalację i obsługę oraz dostosowujemy produkty do wymagań klientów. W związku z tymi zmianami aktualną wersję instrukcji obsługi można znaleźć na naszej stronie internetowej.

Termin "produkt" jest używany w instrukcji obsługi "Krytej ramy wspinaczkowej IDA".

1.3. Gwarancja

Ustawowa odpowiedzialność za wady i prawa gwarancyjne obowiązują od daty zakupu.
Home Deluxe GmbH nie ponosi odpowiedzialności za szkody spowodowane nieprzestrzeganiem instrukcji obsługi. Reklamacje wynikające z niewłaściwej instalacji lub użytkowania nie są objęte gwarancją. W przypadku wad produktu należy skontaktować się pisemnie z naszym działem obsługi klienta, podając nazwę produktu, numer seryjny i zdjęcie tabliczki znamionowej:

Home Deluxe GmbH
Schanzeweg 2
32312 Lübbecke
Niemcy
Tel: +49 (0)5743 6181-0
www.home-deluxe-gmbh.de

W przypadku dalszych pytań prosimy o kontakt z naszym działem obsługi klienta za pośrednictwem formularza kontaktowego.

2. Informacje dotyczące instrukcji obsługi

2.1. Dostępność instrukcji obsługi

Instrukcja obsługi jest częścią produktu i powinna być przechowywana w całości i w bezpośrednim sąsiedztwie produktu.

2.2. Grupy docelowe instrukcji użytkowania

Instrukcje użytkowania muszą być przeczytane i przestrzegane przez każdą osobę zaangażowaną w jedną z poniższych czynności lub zastosowań:

- Rozpakowywanie
- Montaż / instalacja
- Uruchomienie / obsługa
- Konserwacja / kontrola / pielęgnacja
- Rozwiązywanie problemów / naprawa
- Usuwanie odpadów

2.3. Informacje na temat tłumaczenia

Oryginalna instrukcja obsługi została napisana w języku niemieckim. Każdy inny dostępny język jest tłumaczeniem wersji niemieckiej.

2.4. Objaśnienie symboli

Symbol	Objaśnienie symboli
	**OSTRZEŻENIE** Symbol wskazuje na możliwe zagrożenia, które mogą prowadzić do śmierci lub poważnych obrażeń. Przed wykonaniem odpowiedniego kroku instalacji lub zastosowania należy zapoznać się z odpowiednią uwagą.
	**INFORMACJA / UWAGA** Symbol zawiera ważne informacje i wskazuje uszkodzenia materiału. Należy ich przestrzegać przed wykonaniem odpowiedniego kroku instalacji lub zastosowania, aby zrozumieć problemy i uniknąć uszkodzeń.
	**Tylko do użytku wewnątrz pomieszczeń** Symbol wskazuje, że produkt może być używany wyłącznie w pomieszczeniach.
	**Przeczytaj instrukcję obsługi** Symbol oznacza, że przed montażem/instalacją i/lub uruchomieniem urządzenia należy uważnie przeczytać instrukcję obsługi.

2.5. Ogólne informacje dotyczące instrukcji obsługi

Instrukcja obsługi odnosi się do ramy wspinaczkowej Indoor IDA. Zawiera ona ważne informacje dotyczące montażu, obsługi, konserwacji i czyszczenia. Przed użyciem produktu należy dokładnie zapoznać się z instrukcją obsługi, w szczególności z instrukcjami dotyczącymi bezpieczeństwa; instrukcję obsługi należy przechowywać w bezpiecznym miejscu. Produkt należy użytkować wyłącznie w sposób opisany w niniejszej instrukcji obsługi, aby zapobiec przypadkowym obrażeniom lub uszkodzeniom. W przypadku przekazania produktu osobie trzeciej należy również przekazać niniejszą instrukcję obsługi.

2.6. Przeznaczenie

Produkt jest wysokiej jakości, trwały i przeznaczony lub odpowiedni wyłącznie do użytku prywatnego w rozsądnym i zwyczajowym zakresie. Ponadto nasz produkt **nie jest** przeznaczony do użytku komercyjnego. Produkt jest przeznaczony do zabawy w pomieszczeniach mieszkalnych. Z produktu należy korzystać wyłącznie w sposób opisany w niniejszej instrukcji obsługi. Każde inne użycie jest uważane za nieprawidłowe i może skutkować uszkodzeniem mienia lub obrażeniami ciała. Producent nie ponosi odpowiedzialności za szkody spowodowane niewłaściwym lub nieprawidłowym użytkowaniem.

2.7. Ogólne instrukcje bezpieczeństwa

Ogólne ostrzeżenia o zagrożeniach



- Nieprawidłowa obsługa może prowadzić do poważnych obrażeń ciała i szkód materialnych.
- Produkt należy instalować **tylko** wtedy, gdy zakres dostawy jest kompletny i w idealnym stanie.
- Należy upewnić się, że wszystkie części są nieuszkodzone i prawidłowo zamontowane. Nieprawidłowy montaż grozi obrażeniami. Uszkodzone części mogą mieć wpływ na bezpieczeństwo i działanie.
- Produkt należy umieszczać wyłącznie na bezpiecznej, równej i twardej powierzchni.
- Nie należy wprowadzać żadnych zmian w produkcie.
- **Uwaga!** Montaż może być wykonywany wyłącznie przez osobę dorosłą.
- **Uwaga!** Produkt przeznaczony dla dzieci w wieku 3-8 lat.
- **Uwaga!** Produkt jest przeznaczony dla dzieci o wadze do 50 kg.
- **Uwaga!** Produkt jest przeznaczony do użytku w pomieszczeniach.
- **Uwaga!** Produkt jest przeznaczony do użytku domowego.
- **Uwaga!** Produkt może być używany tylko przez jedną osobę.

Niebezpieczeństwo dla dzieci



- Dzieci należy trzymać z dala od materiałów opakowaniowych. Istnieje ryzyko uduszenia!
- Podczas montażu produktu należy trzymać dzieci z dala od miejsca montażu. Zakres dostawy zawiera małe części, które mogą zostać połknięte lub spowodować poważne obrażenia.
- **Ryzyko przewrócenia!** Poszczególne elementy produktu mogą przewrócić się przy jednostronnym obciążeniu, co może skutkować śmiercią.
- Dzieci mogą zranić się podczas zabawy produktem lub podciągania się na nim.
- Wyjaśnij dzieciom, jak prawidłowo korzystać z produktu i nigdy nie pozostawiaj ich bez nadzoru podczas zabawy.
- Upewnij się, że małe dzieci nie wkładają małych części do ust.

Ryzyko obrażeń

Niewłaściwe obchodzenie się z produktem może prowadzić do obrażeń.



- Nie należy wprowadzać żadnych zmian konstrukcyjnych w produkcie. Wszelkie modyfikacje muszą być autoryzowane na piśmie przez producenta i przeprowadzane zgodnie z instrukcjami.
- Jeśli produkt jest uszkodzony, nie wolno go używać. Uszkodzone części należy naprawić lub wymienić na oryginalne części zamienne.
- Należy upewnić się, że produkt jest zamontowany na stałe i bezpiecznie, aby uniknąć obrażeń.
- Upewnij się, że produkt jest sprawdzany na początku każdego sezonu i w regularnych odstępach czasu w trakcie sezonu użytkowania, aby upewnić się, że wszystkie nakrętki i śruby są dokręcone i w razie potrzeby dokręcone.

Ryzyko uszkodzenia



- Niewłaściwe obchodzenie się z produktem może prowadzić do jego uszkodzenia.
- Nie należy otwierać opakowania ostrymi przedmiotami (np. nożami, nożyczkami itp.), ponieważ może to spowodować uszkodzenie produktu. Zachować ostrożność podczas otwierania.
- Nie używaj produktu w pobliżu źródeł ciepła lub otwartego ognia.
- Nie należy umieszczać produktu bezpośrednio przy ścianie; należy zachować odległość co najmniej 30 cm od ścian.

Zagrożenie wybuchem



- **Przestroga**: Wewnątrz produktu nie należy przechowywać substancji łatwopalnych, palnych lub wybuchowych. Wysoce łatwopalne substancje mogą się zapalić.

3. Cechy produktu

3.1. Dane techniczne

Kryta rama wspinaczkowa IDA	
Wymiary (dł. x szer. x wys.)	112 x 182 x 17 cm
Składany stan (dł. x szer. x wys.)	122 x 129 x 25 cm
Slajd	115 x 40 cm
Materiał	Drewno sosnowe
Kolor	Natura
Maks. Udźwig	60 kg
Waga	23 kg

3.2. Opis produktu

Odkryj naszą wewnętrzną ramę wspinaczkową IDA dla swoich małych poszukiwaczy przygód.

Obrobiona w sposób przyjazny dla środowiska i wykonana z wysokiej jakości drewna sosnowego. Dzięki naturalnemu kolorowi ta rama wspinaczkowa harmonijnie wtapia się w każdą koncepcję pomieszczenia. Składana konstrukcja sprawia, że zajmuje ona wyjątkowo mało miejsca i pozwala na elastyczne wykorzystanie przestrzeni. Dzięki dużej powierzchni do zabawy, to rusztowanie oferuje nieskończone możliwości kreatywnej zabawy i przygody. Wyposażona w zjeżdżalnię i huśtawkę, ta rama wspinaczkowa z pewnością stanie się ulubionym miejscem Twoich dzieci. Solidna konstrukcja zapewnia bezpieczeństwo i trwałość, a prosty montaż sprawia, że mali odkrywcy mogą szybko cieszyć się nowym sprzętem do zabawy.

Wnieś zabawę i gry do swojego domu i zapewnij swoim dzieciom niezapomniane chwile pełne przygód i wyobraźni dzięki tej ramie wspinaczkowej.

4. Zakres dostawy

W momencie dostawy należy sprawdzić opakowanie pod kątem uszkodzeń zewnętrznych. Ponadto, natychmiast po rozpakowaniu należy sprawdzić, czy zakres dostawy jest kompletny oraz czy produkt i wszystkie jego komponenty są w idealnym stanie. Produkt należy montować tylko wtedy, gdy zakres dostawy jest kompletny i nieuszkodzony. Ponieważ jest to produkt modułowy, indywidualny zakres dostawy poszczególnych modułów jest wymieniony poniżej.

Nie.	Opis	Ilość	Zdjęcie
1.	Wsparcie narożnika	2	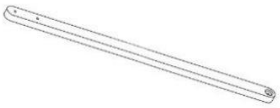
2.	Mocowanie drabiny po lewej stronie (poniżej slajdu)	1	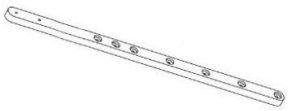
3.	Mocowanie drabiny po prawej stronie	1	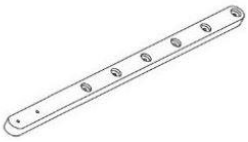
4.	Mocowanie drabiny po prawej stronie (poniżej zjeżdżalni)	1	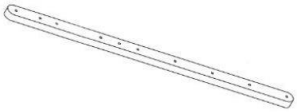
5.	Mocowanie drabiny po lewej stronie	1	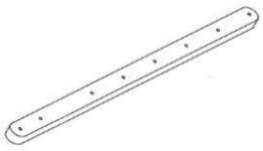
6.	Listwa narożna	2	
7.	Szczebel drabiny	12	

Nie.	Opis	Ilość	Zdjęcie
8.	Szczebel drabiny na górze	1	
9.	Złącze dolne	2	
10.	Górna część złącza	1	
11.	Regulowane wsporniki narożne	4	
12.	Regulowane wsporniki narożne	2	
13.	Płyta bazowa	1	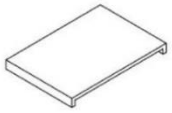
14.	Siedzisko obrotowe	1	
15.	Zacisk linowy	2	
16.	Ujęcie ze ścianki wspinaczkowej	2	
17.	Ścianka wspinaczkowa	1	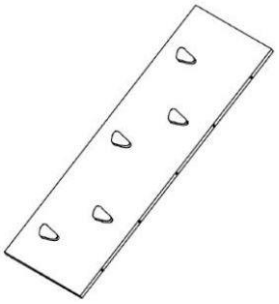

Zestaw śrub

Nie.	Opis	Ilość	Zdjęcie
A	Śruba M6 x 30 mm	34	
B	Śruba M6 x 35 mm	2	
C	Śruba M6 x 55	9	
D	Śruba	12	
E	Śruba M6 x 55 mm	3	
F	Śruba M6 x 65 mm	4	
G	Lina	1	

4.1. Opis produktu

Odkryj naszą wewnętrzną ramę wspinaczkową IDA dla swoich małych poszukiwaczy przygód.

Obrobiony w sposób przyjazny dla środowiska i wykonany z wysokiej jakości drewna sosnowego. Dzięki naturalnemu kolorowi ta rama wspinaczkowa harmonijnie wtapia się w każdą koncepcję pomieszczenia. Składana konstrukcja sprawia, że zajmuje ona wyjątkowo mało miejsca i pozwala na elastyczne wykorzystanie przestrzeni. Dzięki dużej powierzchni do zabawy, to rusztowanie oferuje nieskończone możliwości kreatywnej zabawy i przygody. Wyposażona w zjeżdżalnię i huśtawkę, ta rama wspinaczkowa z pewnością stanie się ulubionym miejscem Twoich dzieci. Solidna konstrukcja zapewnia bezpieczeństwo i trwałość, a prosty montaż sprawia, że mali odkrywcy mogą szybko cieszyć się nowym sprzętem do zabawy.

Wnieś zabawę i gry do swojego domu i zapewnij swoim dzieciom niezapomniane chwile pełne przygód i wyobraźni dzięki tej ramie wspinaczkowej.

5. Montaż

5.1. Instrukcje bezpieczeństwa

Należy zapoznać się ze wszystkimi informacjami dotyczącymi zdrowia i bezpieczeństwa.

Ryzyko obrażeń

Nieprawidłowa obsługa podczas instalacji może prowadzić do obrażeń



- Należy upewnić się, że paczki są otwierane od góry. Podczas otwierania opakowań należy zachować szczególną ostrożność.
- Natychmiast po rozpakowaniu należy sprawdzić, czy zakres dostawy jest kompletny oraz czy produkt i wszystkie jego części są w idealnym stanie.
- Produkt należy instalować **tylko** wtedy, gdy zakres dostawy jest kompletny i w idealnym stanie.
- Produkt należy umieszczać wyłącznie na bezpiecznej, równej i twardej powierzchni.
- Błędy obsługi, błędy montażowe lub uszkodzenia spowodowane montażem nie są objęte gwarancją.
- Do montażu produktu wymagana jest jedna osoba.
- Podczas montażu należy nosić odzież ochronną, taką jak obuwie ochronne i rękawice ochronne.
- Produkt należy ustawiać tylko na jednym poziomie. Należy zachować odległość co najmniej 2 metrów od ewentualnych przeszkód.
- Produktu nie wolno umieszczać na betonie, asfalcie ani innych twardych powierzchniach.
- Minimalna odległość między elementami bujanymi a podłogą musi wynosić co najmniej 30 cm, aby zapewnić bezpieczne użytkowanie. Mniejsza odległość może prowadzić do ryzyka obrażeń i negatywnie wpływać na prawidłowe działanie produktu.
- Jeśli używane są liny lub siatki, należy upewnić się, że są one bezpiecznie zamocowane.
- **Chcielibyśmy podkreślić, że Home Deluxe GmbH nie ponosi żadnych kosztów instalacji lub usług ręcznych - takich jak koszty elektryka lub porównywalne koszty specjalistyczne.**

5.2. Struktura produktu

Produkt jest dostarczany w stanie rozmontowanym i można go zmontować przy niewielkim wysiłku. Należy dokładnie przestrzegać instrukcji montażu. Nieprzestrzeganie instrukcji nie gwarantuje prawidłowego działania i bezpieczeństwa produktu.

Wymagane narzędzia

	Nóż tnący		Klucz imbusowy

UWAGA



- Należy uważnie przeczytać poniższe instrukcje.
- Zamontuj produkt w miejscu, w którym zostanie zainstalowany.

Stopnie montażowe ramy wspinaczkowej

Ilustracja	Stopień rozbudowy
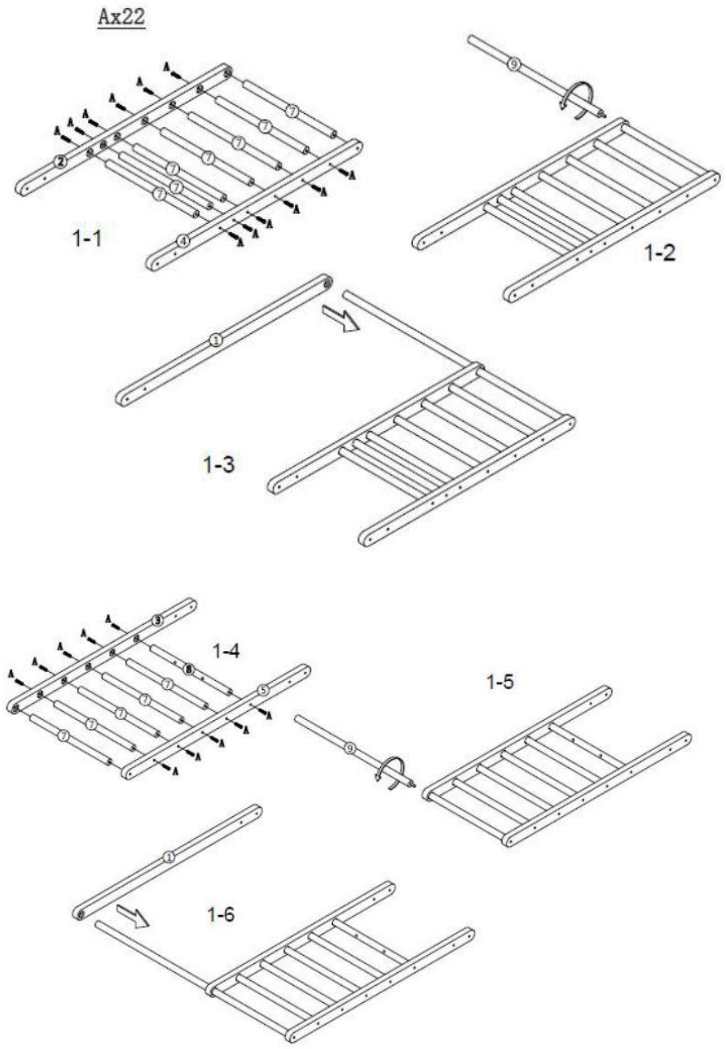	**Krok 1:** - Włóż szczebel drabiny (**7**) i przykręć go śrubami (**A)**. - Wkręć złącze w dolnej części (**9)**. - Włóż wspornik narożny (**1**) do zmontowanych elementów. - Powtórz ten proces.
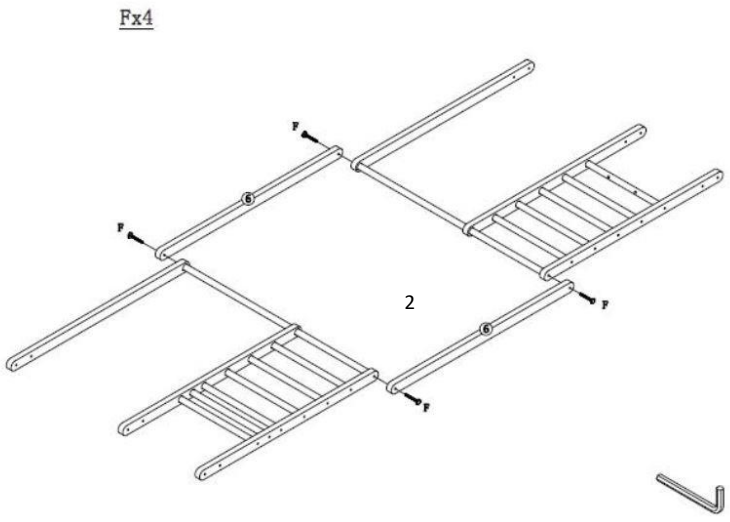	**Krok 2:** - Przykręć listwy narożne (**6**) śrubami (**F**).

Ilustracja	Stopień rozbudowy
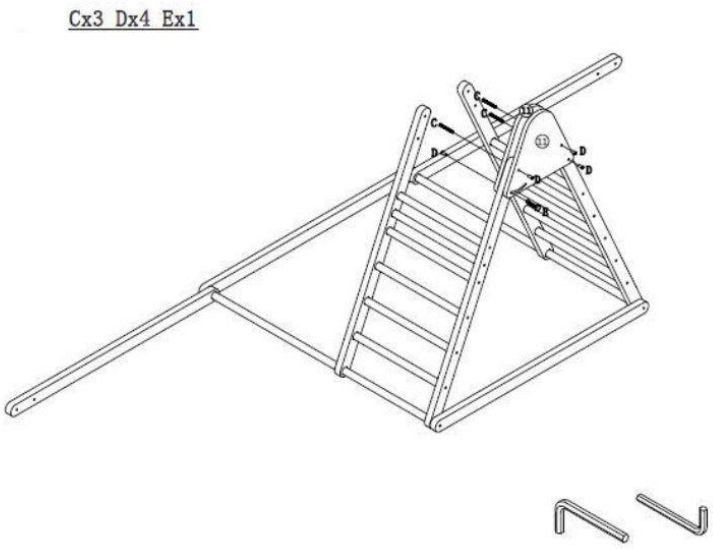	**Krok 3:** - Przymocuj regulowane wsporniki narożne (**11**) i przykręć je śrubami (**C, D, E**).
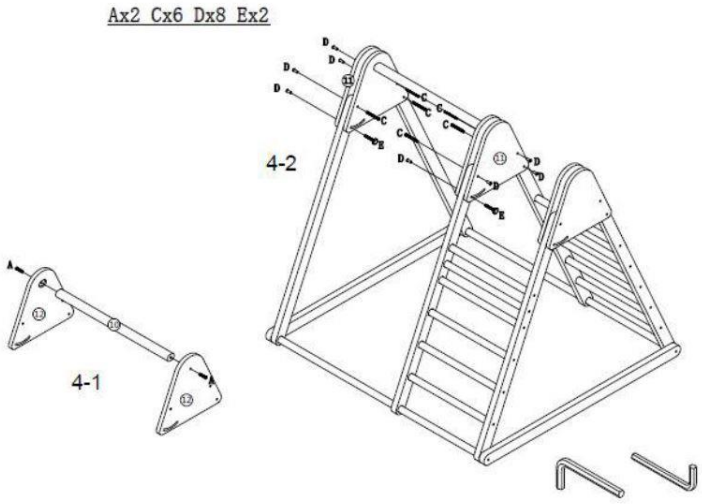	**Krok 4:** - Powtórz ten proces dla pozostałych wsporników narożnych.
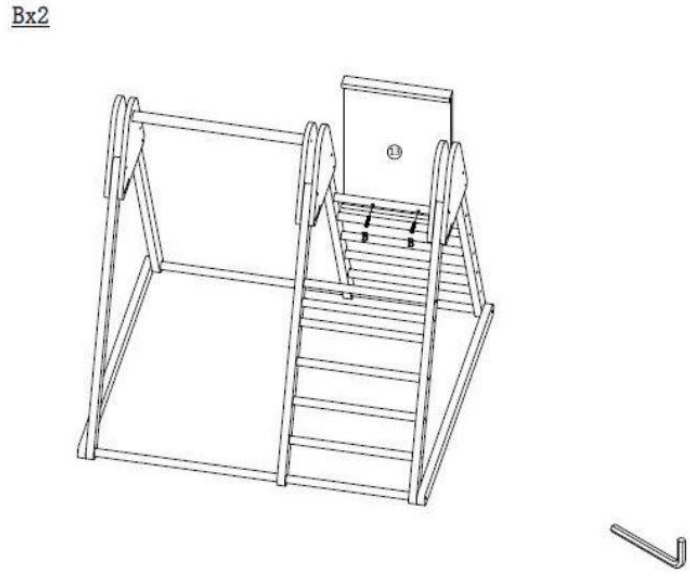	**Krok 5:** - Włóż płytę podstawy (**13**) i zabezpiecz ją śrubami (**B**).

Ilustracja	Stopień rozbudowy
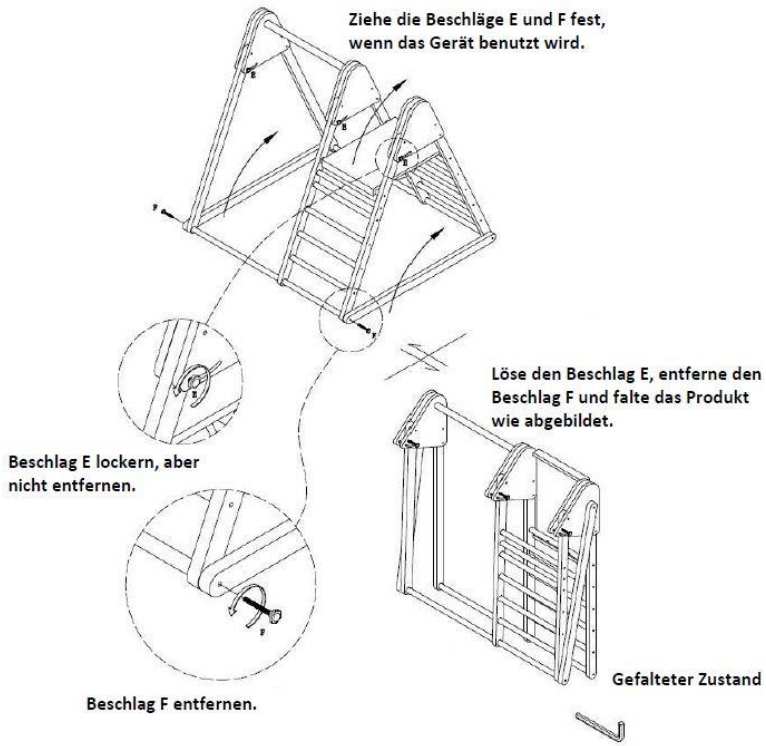	**Krok 6:** - Wykonaj czynności opisane po lewej stronie, aby złożyć produkt.
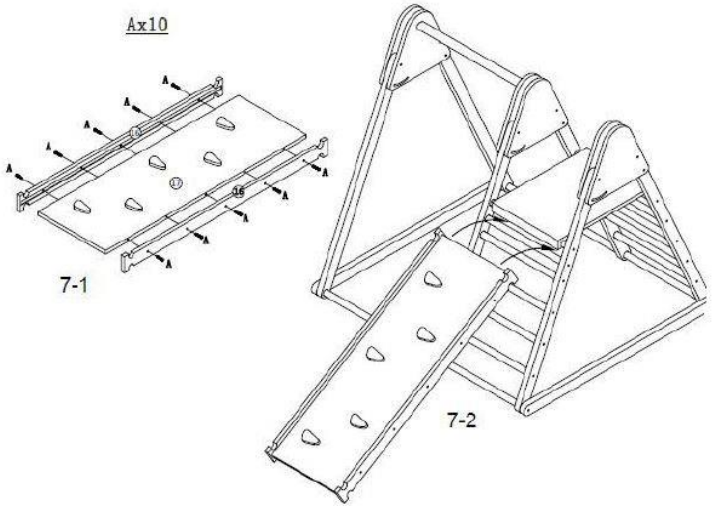	**Krok 7:** - Zamontuj wspornik ścianki wspinaczkowej (**16**) do ścianki wspinaczkowej (**17**) i zabezpiecz go śrubami (**A**).

Ilustracja	Stopień rozbudowy
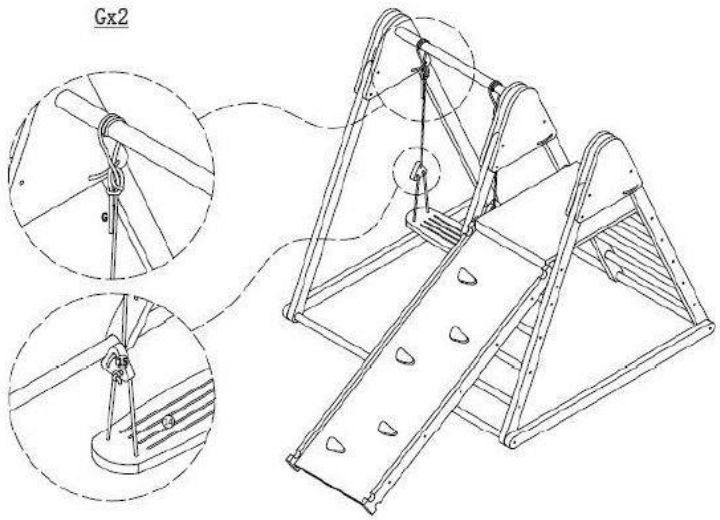	**Krok 8:** - Przymocuj linę (**G**) do huśtawki (**14**). Ustaw zaciski liny (**15**).

6. Zastosowanie

6.1. Instrukcje bezpieczeństwa

Należy uważnie przeczytać poniższe informacje dotyczące zdrowia i bezpieczeństwa.

Ryzyko obrażeń
Nieprawidłowa obsługa podczas pracy może prowadzić do obrażeń



- Nie używaj uszkodzonego produktu.
- Nie należy wprowadzać żadnych zmian w produkcie.
- Dzieci mogą zranić się podczas zabawy produktem lub podciągania się na nim.
- Podczas aktywnego korzystania z ramy wspinaczkowej, np. zjeżdżania, nie należy kierować jej w stronę słońca.

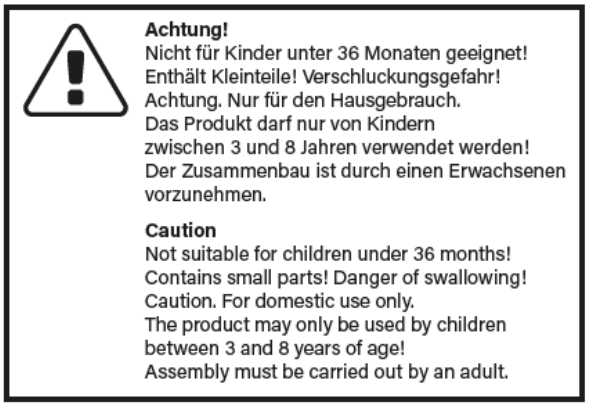

Achtung!
Nicht für Kinder unter 36 Monaten geeignet!
Enthält Kleinteile! Verschluckungsgefahr!
Achtung. Nur für den Hausgebrauch.
Das Produkt darf nur von Kindern
zwischen 3 und 8 Jahren verwendet werden!
Der Zusammenbau ist durch einen Erwachsenen
vorzunehmen.

Caution
Not suitable for children under 36 months!
Contains small parts! Danger of swallowing!
Caution. For domestic use only.
The product may only be used by children
between 3 and 8 years of age!
Assembly must be carried out by an adult.

6.2. Pierwsze uruchomienie

Przed pierwszym użyciem produktu należy sprawdzić, czy nie jest on uszkodzony. Produkt może być używany tylko wtedy, gdy jest nieuszkodzony.

6.3. Działanie

Sprawdź przed użyciem produktu,

- właściwy stan.

6.4. Miejsce przechowywania



- Produkt należy przechowywać wyłącznie w suchych, chronionych przed czynnikami atmosferycznymi i dobrze wentylowanych pomieszczeniach.

7. Rozwiązywanie problemów

Jeśli podczas pracy urządzenia wystąpią następujące usterki, należy sprawdzić ich przyczyny, korzystając z poniższej tabeli. Jeśli usterki nie można usunąć za pomocą wymienionych środków, należy wyłączyć produkt z eksploatacji.

Błąd	Możliwa przyczyna	Rozwiązanie
Produkt chwieje się lub wibruje	- Produkt jest przeciążony	- Zgodność z limitami obciążenia

Jeśli wystąpi inny problem z produktem, prosimy o kontakt.

8. Konserwacja i pielęgnacja

8.1. Instrukcje bezpieczeństwa

Ryzyko obrażeń
Niewłaściwa obsługa podczas pracy może prowadzić do uszkodzeń



- Produkt należy regularnie czyścić i pielęgnować, niezależnie od widocznych plam.
- Niezbędne jest regularne sprawdzanie i konserwacja najważniejszych części zabawki, takich jak poprzeczki, zawieszenia, kotwy i inne elementy istotne dla bezpieczeństwa. Zaniedbanie tej konserwacji może prowadzić do przewrócenia się zabawki lub innego zagrożenia.
- Na początku użytkowania należy sprawdzić wszystkie istotne dla bezpieczeństwa części produktu, aby zapewnić jego funkcjonalność i bezpieczeństwo.
- Ważne jest również przeprowadzanie regularnych kontroli produktu podczas jego użytkowania.
- Sprawdź, czy wszystkie nakrętki i śruby są dokręcone. W razie potrzeby dokręć je, aby upewnić się, że nie ma luzów, które mogłyby wpłynąć na stabilność gry.
- Sprawdź wszystkie panele pod kątem śrub i ostrych krawędzi. Uszkodzone części należy natychmiast wymienić, aby uniknąć obrażeń.
- Jeśli część jest uszkodzona, należy ją wymienić zgodnie z instrukcjami producenta. Aby zagwarantować bezpieczeństwo i funkcjonalność zabawki aktywnej, należy używać wyłącznie części zamiennych pochodzących od producenta.



- **Uwaga:** Wszelkie prace konserwacyjne powinny być wykonywane przez kompetentną osobę. Należy upewnić się, że wszystkie części są prawidłowo zamontowane i zabezpieczone, aby zapewnić bezpieczeństwo dzieci.

9. Demontaż

9.1. Instrukcje bezpieczeństwa

Ryzyko obrażeń
Niewłaściwe obchodzenie się z urządzeniem podczas demontażu może prowadzić do obrażeń.



- Demontaż produktu należy przeprowadzić w kolejności odwrotnej do montażu. (**patrz rozdział Montaż**)

10. Usuwanie odpadów

10.1. Informacje ogólne



- Produkt i wszystkie jego komponenty należy utylizować zgodnie z lokalnymi i krajowymi przepisami, aby zapobiec szkodom dla środowiska.
- Nasze opakowania są wykonane z materiałów przyjaznych dla środowiska. Mogą one zostać poddane recyklingowi i w ten sposób służyć jako cenne surowce. Materiały opakowaniowe (karton, zabrudzone opakowania itp.) należy utylizować oddzielnie i profesjonalnie, zgodnie z obowiązującymi przepisami krajowymi.
- W razie wątpliwości dotyczących utylizacji należy skontaktować się z producentem.
- Informacje na temat prawidłowej utylizacji można również uzyskać w lokalnych centrach utylizacji odpadów

Home Deluxe GmbH
Schanzeweg 2
32312 Lübbecke
Niemcy
Tel: +49 (0)5743 6181-0
www.home-deluxe-gmbh.de

GA-204-00_ida
2024/12